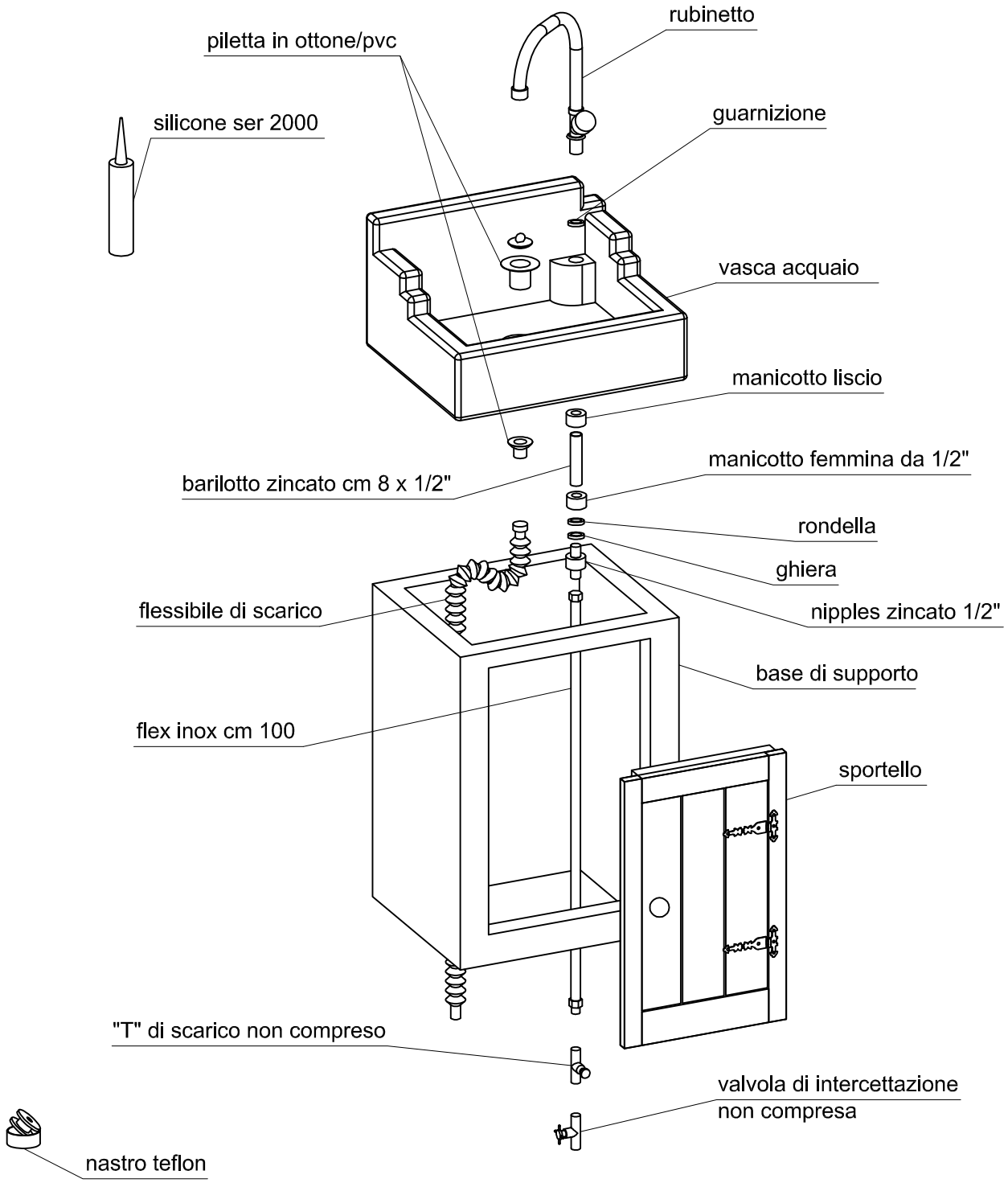

oggetto:	art. AQ 8300 ROK - ESPLOSO DI MONTAGGIO	rev.: 01-2011
		data: 31-01-2011
	tavola: 01	misure in: mm

elaborati grafici di proprietà della ditta Bonfante s.r.l. vietata la riproduzione anche in parte